Regelquerschnitt – GVS, M = 1 : 50

GVS Daring - Lepperding / Daring - Oberhaslach

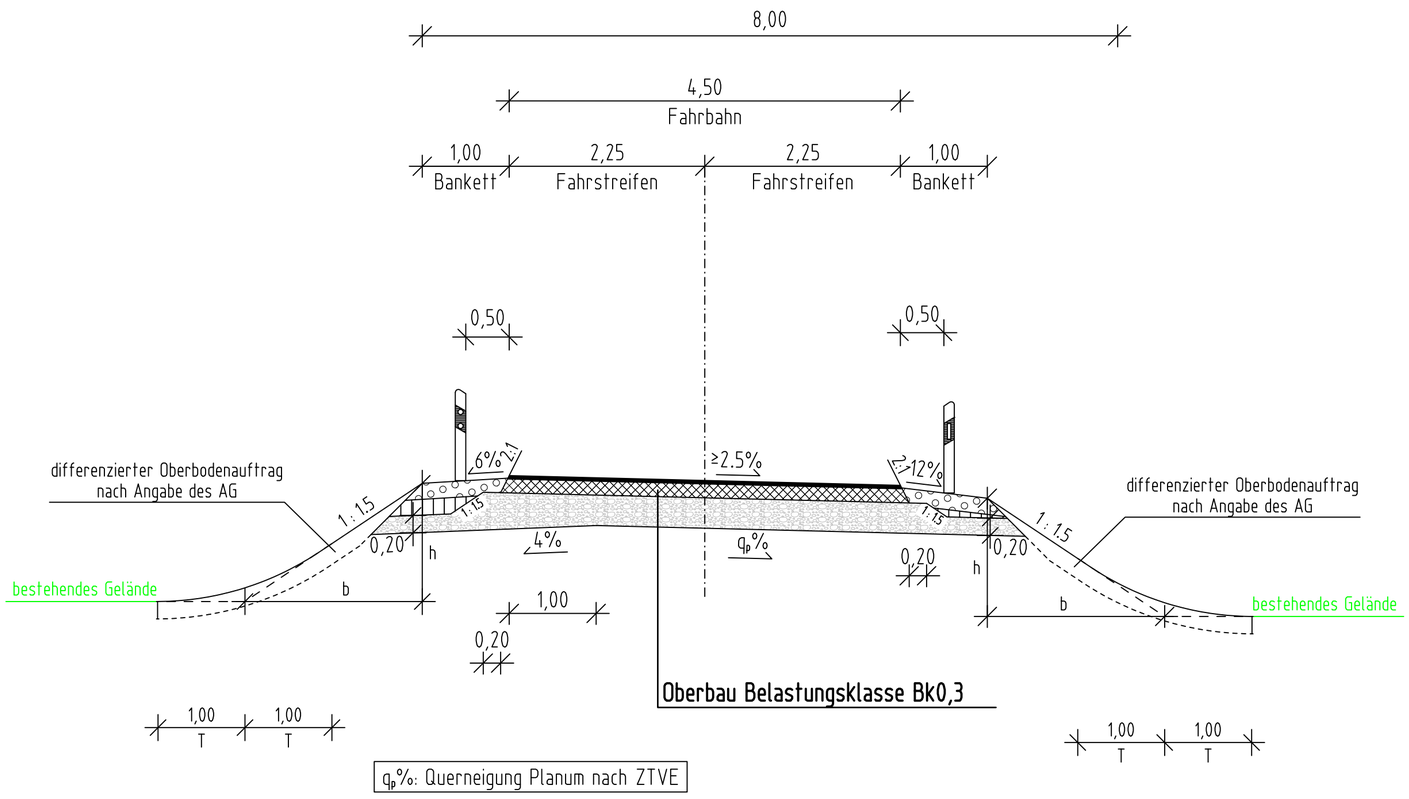

q_p%: Querneigung Planum nach ZTVE

Regelquerschnitt – GVS, M = 1 : 50

Knotenpunkt GVS Biburg - Haiden / GVS Haiden

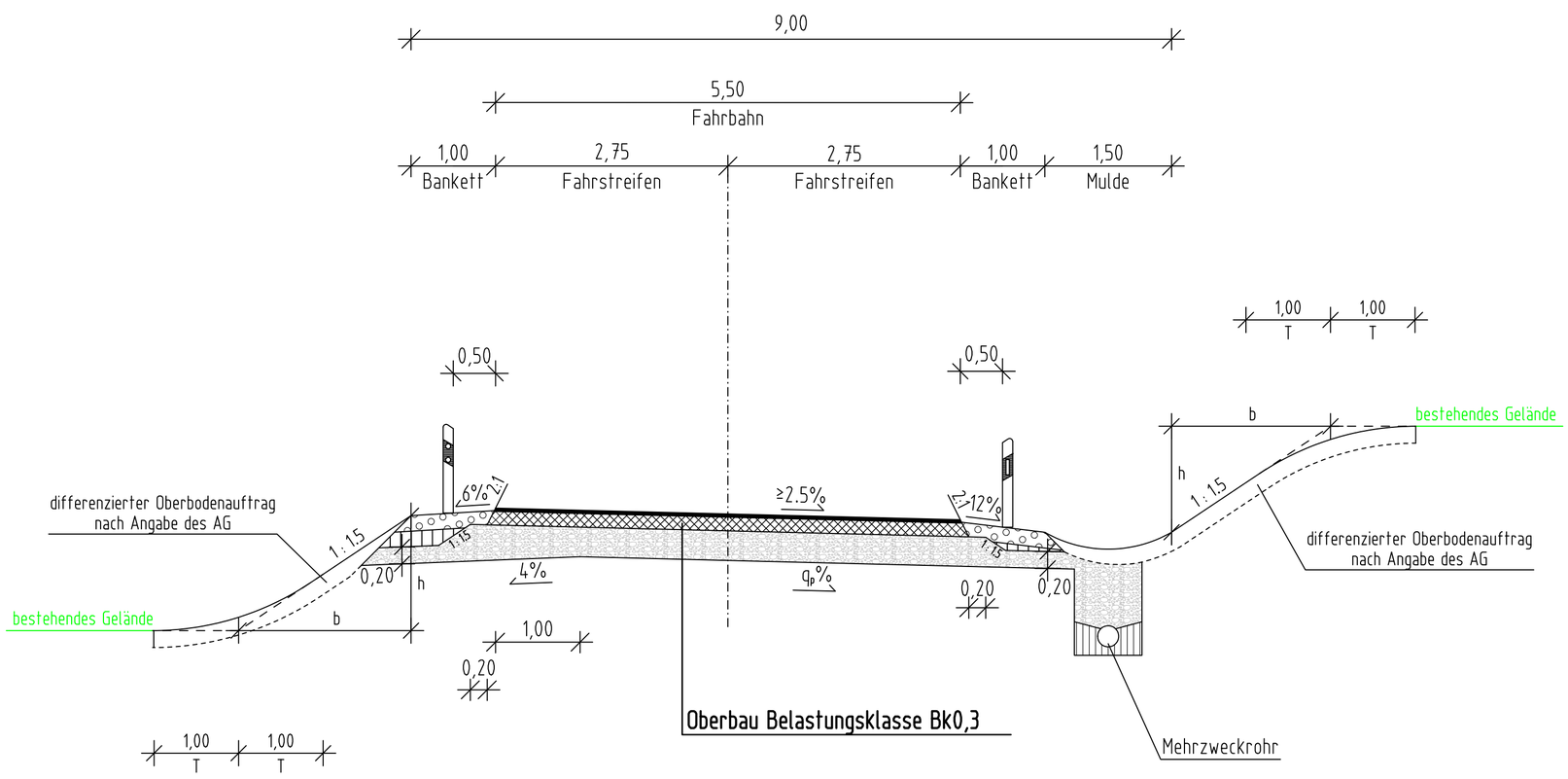

q_p%: Querneigung Planum nach ZTVE

Regelquerschnitt – GVS, M = 1 : 50

Knotenpunkt GVS Biburg - Haiden / GVS Biburg-Haiden

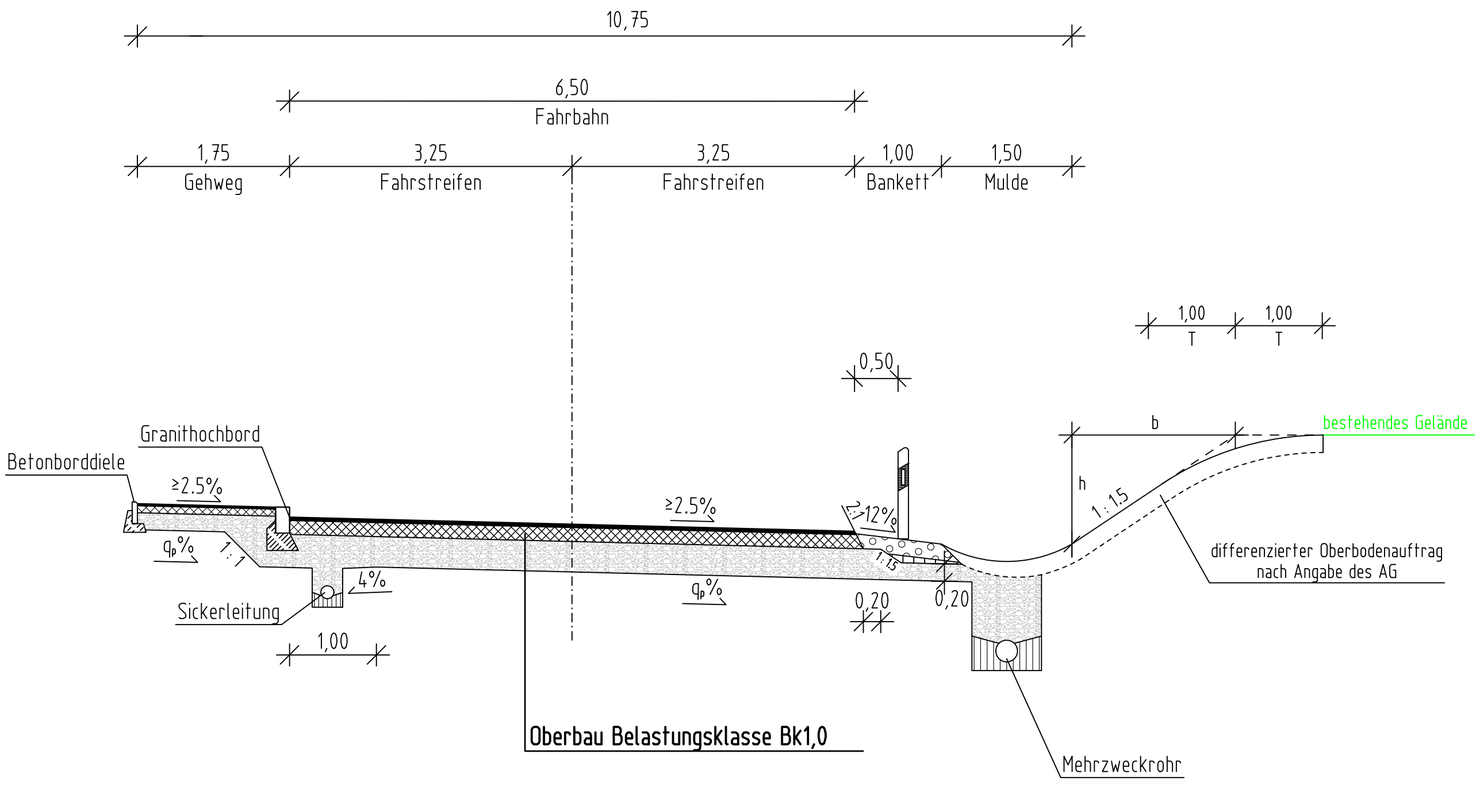

q_p%: Querneigung Planum nach ZTVE

Zeichenerklärung:

- Asphaltdecke
- Asphalttragschicht
- Frostschutzschicht
- Obere Schicht des Banketts (aus standfestem Material)
- Untere Schicht des Banketts (aus standfestem Material)

Ausbildung der Damm- und Einschnittsböschung

Böschungshöhe h	h ≥ 2,00 m	h < 2,00 m
Regelböschung	1 : 1,5	b = 3,00 m
Tangentenlängen der Ausrundung	1,00 m	1,00 m

Hyna + Weiß
Bauingenieure
Partnerschaftsgesellschaft
86316 Friedberg | Tel 0821-268 97-0 | Internet www.hyna-weiss.de

BV: 097.01.01	Datum	Name
bearbeitet:	05/2014	Dr. Kupfer
gezeichnet:	05/2014	Winter
geprüft:	05/2014	Hyna
Datei: 0970101/ mU_U140400_RQ_GVS.PLT		

Freistaat Bayern
Staatliches Bauamt Traunstein

Rosenheimer Straße 7
83278 Traunstein

TEL.0861/57-245, FAX.0861/15661, E-MAIL:poststelle@stbats.bayern.de

bearbeitet:	05/2014	Dömland
gezeichnet:	05/2014	Hyna + Weiß
geprüft:	05/2014	Wallner
PSP Nr.:		
PSP Bez.:		
Dateiname: pdf-Name		

Nr.	Art der Änderung	Datum	Zeichen

FESTSTELLUNGSENTWURF

Straßenbauverwaltung Freistaat Bayern

Staatliches Bauamt Traunstein

Straße / Abschn.-Nr. / Station: B20_480_1,760 bis B20_420_7,068

PROJIS-Nr.: 0900140010

Unterlage / Blatt-Nr.: 14.4
Regelquerschnitt
GVS

Maßstab: 1 : 50

B 20 Freilassing - Burghausen
Ortsumgehung Laufen
Bau-km 0+000 bis 4+835

aufgestellt:
Staatliches Bauamt Traunstein

König, Ltd. Baudirektor
Traunstein, den 07.08.2014

Planfestgestellt mit Beschluss
der Regierung von Oberbayern
Az. 4354.32_02-10-1
München, 09.10.2020
gez.
Guggenberger
Oberregierungsrat