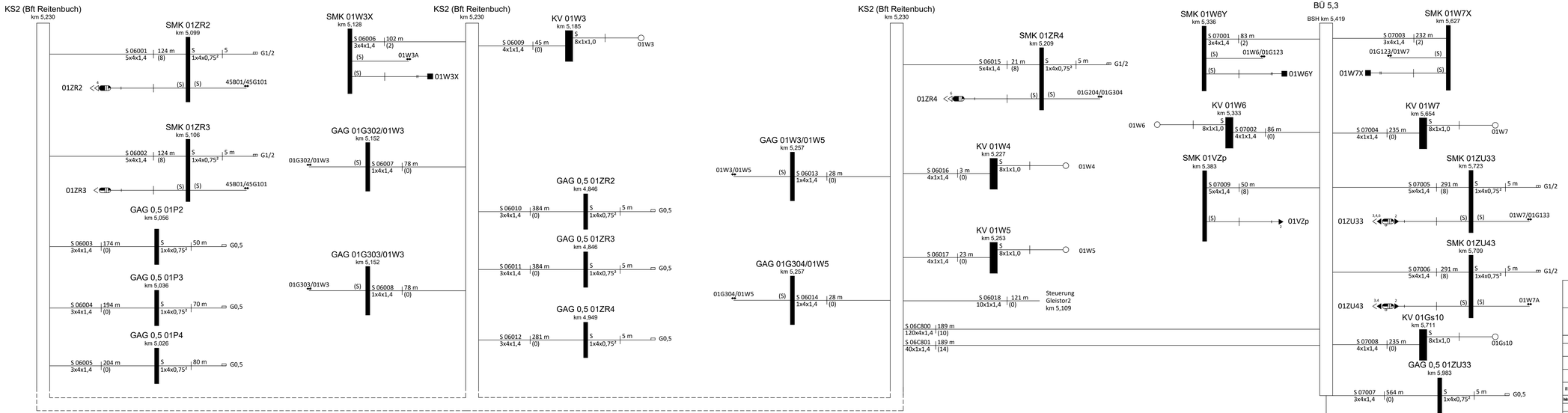

Kabeltypen:

A-2Y(L)2YB2Y	nx4x1,4 nach t.Lh. 416.0115
A-2YOF(L)2YB2Y	nx1x1,4 nach t.Lh. 416.0116
L-2Yn11Y	8x1x1,0
A-2YTF2Y(L)2Y	1x4x0,75mm nach Dlk1.013.202y (im Schutzschlauch)
S)	Systemkabel

Anlage 18.5.3

Entwurfsplanung

E

SWU
SWU Verkehr GmbH • Stuttgarter Straße 9 • DE 89077 Ulm

dwg.

Beruhend auf: | Ersatz für: | Ersatz durch:

Ausgabe 01.01
Datum 25.06.25

Index	Änderung	Bear./Gef.	Gepr./Gef.	Kenntn./Gef.	Bem./Gef.
E	Bearbeitungsstand LPH3	Bagola 15.06.2025			

1246_.10/16

Strecke 5340 Staudenbahn

Kabelübersichtsplan
Bft. Reitenbuch 2/2

M: ohne		
Erstellt:	25.06.2025	Bagola
Geprüft:		
Freigegeben:		
	Datum	Name

SOCOTEC
SOCOTEC Monitoring GmbH
Breitlinger Straße 11, DE-72127 Kusterdingen
www.socotec.de

01.01 | 5 +