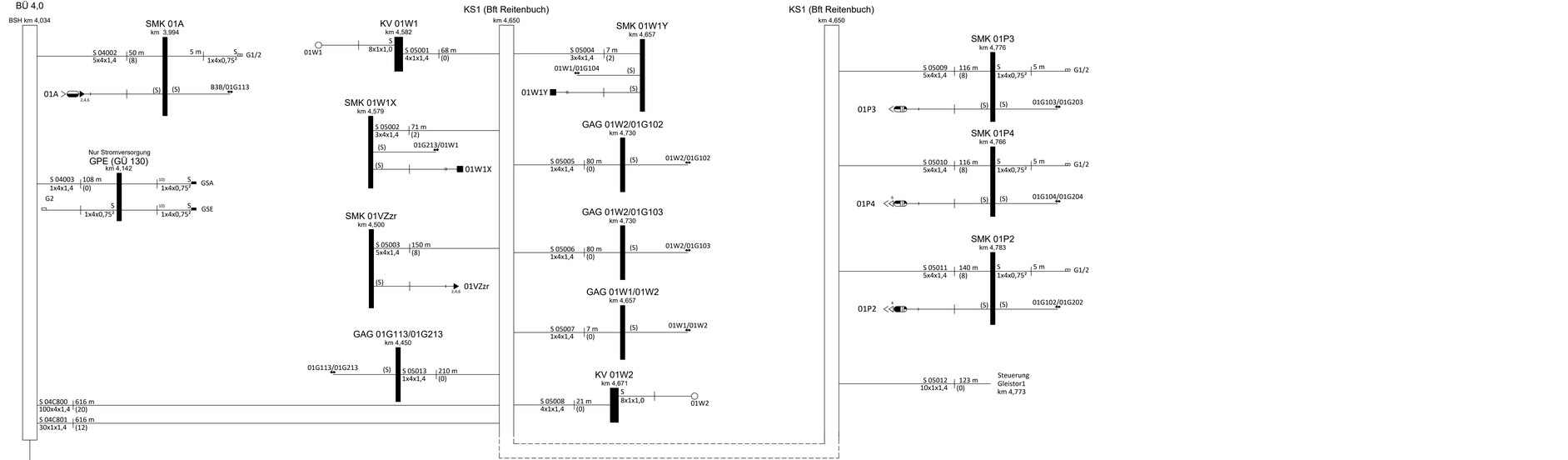

Kabeltypen:

A-2Y(L)2YB2Y	nx4x1,4 nach t.Lh. 416.0115
A-2YOF(L)2YB2Y	nx1x1,4 nach t.Lh. 416.0116
L-2Yn11Y	8x1x1,0
A-2YTF2Y(L)2Y	1x4x0,75mm nach Dlk1.013.202y (im Schutzschlauch)
S)	Systemkabel

Anlage 18.5.2

Entwurfsplanung E

SWU
SWU Verkehrs GmbH • Stuttgarter Straße 9 • 88 090 Immenstaad

dwg.

Beruhend auf:
Ersatz für:
Ersatz durch:

Ausgabe	01.01				
Datum	25.06.25				

Blatt	Änderungsnr.	Datum				